E-2

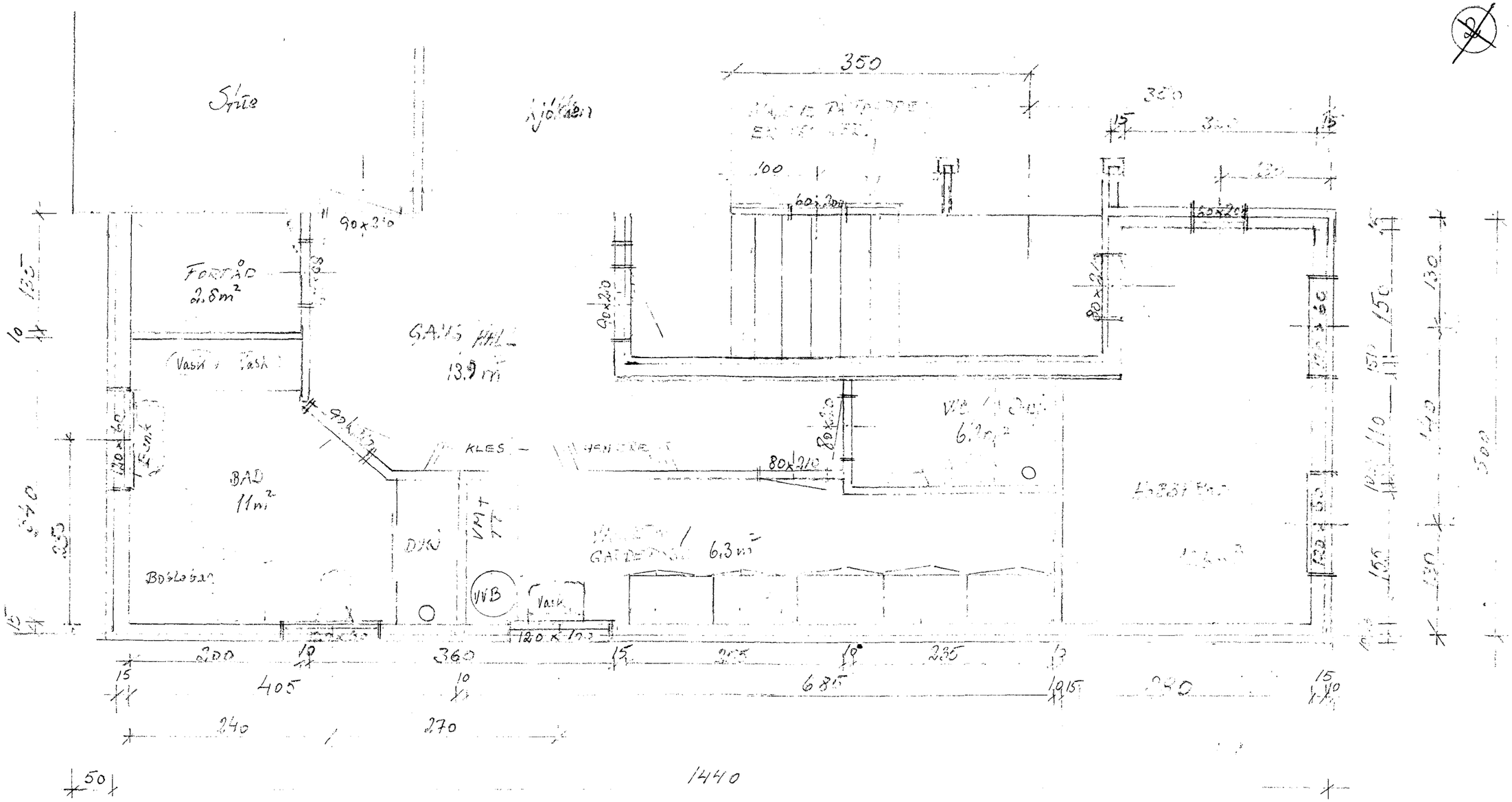

PLANTEGNING TILBYGG 1:50.
TINGLEIEN GNR 14, BNR 331